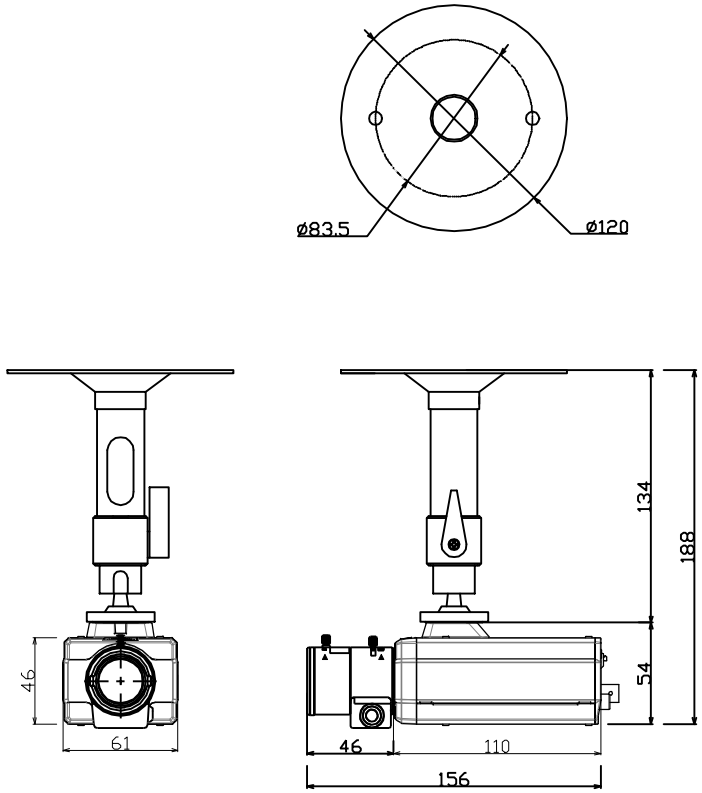

△	- -		
△	- -		
△	- -		
△	- -		
符 号			

	尺度 1:1	概要図
設計	検図	品名 ボックス型 ワンケーブルカメラセット
製図	承認	型式 KB-T35AS/KB-T35BS
年月日 2013年9月20日		株式会社ケービデバイス

A