2014.2.21　2版

仕　様　書

一体型街頭防犯デジタルカメラシステム

GDR-24BS

株式会社ケービデバイス

京都市下京区松原通東洞院東入本燈籠町22番地2
TEL　075-354-3372
FAX　075-354-3382

■ 製品仕様

品番	GDR-24BS
撮影素子	1/4型CCD
操作方式	プログレッシブ
最低被写体照度	4画素加算ONの場合： 0.3Lx（カラーナイトビューモード時 0.04Lx） 4画素加算OFFの場合： 0.6Lx（カラーナイトビューモード時 0.07Lx）
撮像角度	水平69° ／ 垂直51°
信号方式	NTSC
圧縮方式	H.264 ／ MJPEG
カメラ入力	1系統（Ethernet）
外部接続	専用ビューワによる無線LAN（802.11b/g アドホック）接続
録画解像度	640×480 ／ 320×240
録画フレームレート	6段階（10/15/10/5/3/1）
画質	3段階（MJPEGのみ）
イベント検知	モーション ／ アラーム入力（2端子）
アラーム出力	1端子（イベント時 ／ 手動出力）
録画モード	スケジュール録画 ／ イベント録画
録画媒体	内蔵SSD（128GB）
表示LED	カメラ動作表示 ／ エラー状態表示
検索方法	日時検索/イベント検索
専用ビューワ一動作環境	Windows XP ／ Vista ／ 7
自動時刻同期	○（内蔵GPS）
電源電圧/消費電力	AC100V ／ 12.3W（最大）
使用温度	0℃～40℃
外形寸法	219（幅）×330.7（高さ）×389.5（奥行）mm （最大寸法）
材質	アルミニウムおよびアルミダイキャスト、ポリカーボネート、ステンレス・スチール
重量	約8.0kg
防水防塵性能	IP66準拠
原産国	日本

※仕様は改良の為、予告無く変更することがあります。

※壁面取付用のネジは付属されていません。別途ご用意下さい。

品名:一体型街頭防犯デジタルカメラシステム	品番:GDR-24BS	NO	2/2

■ **外形寸法図**

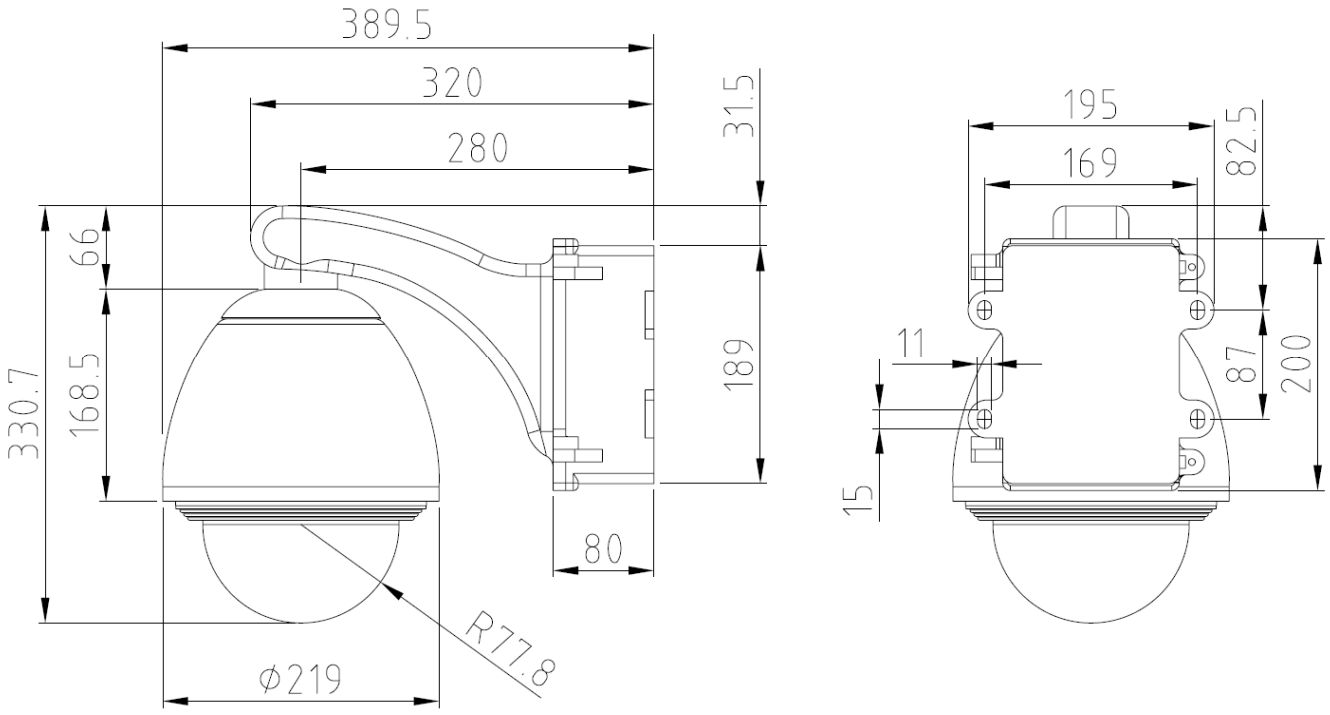

単位:[mm]